# LANÇAMENTOS
NEW RELEASES
**Informativo Técnico**
Technical Information

## PLANETÁRIA
Planetary Gear

### UF-11.008

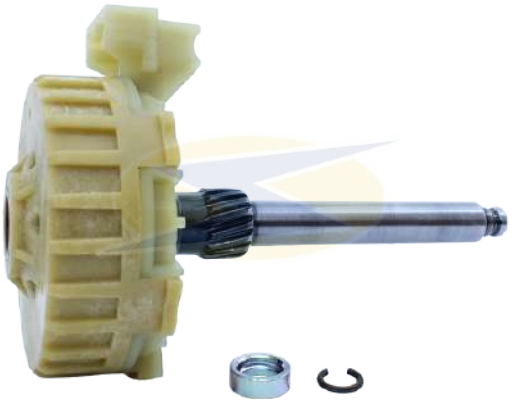

**Equivalente /** *Replace:* **BOSCH :** 1 006 200 256
**Partida /** *Starter:* **BOSCH:** 0 001 177 000, 0 001 177 001, 0 001 177 002, 0 001 177 003, 0 001 177 004, 0 001 177 005...
**Aplicação /** *Application:* **AUDI:** A1, A3, Q2, Q3, RS, RS3, S1, S3, TT, **BMW:** X5, **SEAT:** Arona, Ateca, Ibiza, Leon, Mii, Toledo, **SKODA:** Citigo, Fabia, Karoq, Octavia, Rapid, Superb, Yeti, **VW:** Caddy, CC, Golf, Jetta, Load Up, Multivan, New Beetle, Passat, Polo, Scirocco, Sharan, Tiguan, Touran, Transporter, T-Roc, Up, Vento, **MERCEDES BENZ:** A 180/200/250, A 45 AMG, AMG 4-matic, B 180/200, AMG CLA 45 4-matic, CLA 180/200/220/250, CLA 45 AMG 4-matic, GLA 200/250.
**Reparo da planetária /** *Repair for Planetary:* **R-0152.**

### UF-11.020

**Equivalente /** *Replace:* **BOSCH :** 1 006 201 037
**Partida /** *Starter:* **BOSCH:** 0 001 194 020, **FIAT:** 52033810.
**Aplicação /** *Application:* **FIAT:** Argo, Cronos, Mobi, Pulse, Strada, Uno.

Todos os nomes / fotos de fabricantes e seus respectivos códigos de peças foram utilizados exclusivamente para referência, a UNIFAP não se responsabiliza por possíveis erros relacionados.
*All manufacturer´s names / pictures and numbers are used for reference purposes only, UNIFAP assumes no responsability for possible mistakes.*

## UF-11.300

**Equivalente /** *Replace:* **BOSCH :** 1 006 201 023.
**Partida /** *Starter:* **BOSCH:** F 000 C60 300, F 000 C60 001,
**FIAT:** 51997820, **TOYOTA:** 281000t310.
**Aplicação /** *Application:* **FIAT:** Argo, Mobi, Uno, Palio, Strada, Siena, Furgão, Fiorino, Doblo, Punto, **TOYOTA:** Corolla, Corolla Cross.
**Reparo da planetária /** *Repair for Planetary:* **R-0170, R-0171.**

## UF-11.627

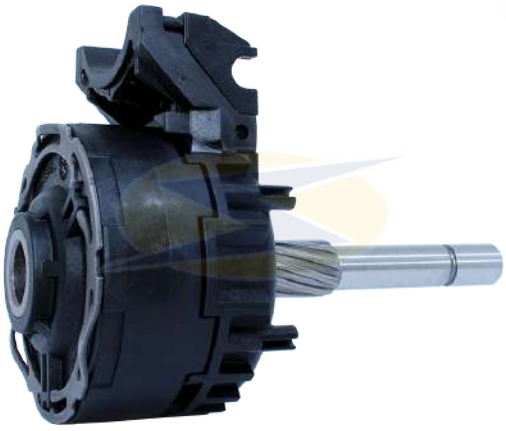

**Equivalente /** *Replace:* **VALEO**
**Partida /** *Starter:* **VALEO:** FS14B2, 1195912,
**HYUNDAI/KIA:** 36100-3E100.
**Aplicação /** *Application:* **HYUNDAI:** Santa Fe, Grandeur,
**KIA:** Grand Carnival, Carnival, Magentis, Optima, Rondo,
**FORD:** Ecosport 2.0 16V (2012-2017).
**Reparo da planetária /** *Repair for Planetary:* **R-0174, R-0251**

## UF-14.213

**Equivalente /** *Replace:* **JHAEM**
**Partida /** *Starter:* **JHAEM/JHEECO:** 1015201GB001, QDY 1213.
**Aplicação /** *Application:* **JAC:** 6 2.0.
**Reparo da planetária /** *Repair for Planetary:* **R-0066, R-0100**

Todos os nomes / fotos de fabricantes e seus respectivos códigos de peças foram utilizados exclusivamente para referência, a UNIFAP não se responsabiliza por possíveis erros relacionados.
*All manufacturer´s names / pictures and numbers are used for reference purposes only, UNIFAP assumes no responsability for possible mistakes.*

## UF-14.531

**Equivalente /** *Replace:* **DELCO**
**Partida /** *Starter:* 61018531P.
**Aplicação /** *Application:* **RENAULT:** Captur, Duster, Oroch.
**Reparo da planetária /** *Repair for Planetary:* **R-0279, R-0280.**

## UF-15.116

**Equivalente /** *Replace:* **SAM HYUN**
**Partida /** *Starter:* **SAM HYUN:** 1244644, **CASE:** 40334005.
**Aplicação /** *Application:* **CLARK:** Empilhadeira C30, **LS TRATOR:** LS70, LS80, LS90, U60, **KIOTI:** DK 35, **SEAT:** Toledo, **VOLKSWAGEN:** Corrado, Golf II, Passat B3/B4, Passat Variant.
**Reparo da planetária /** *Repair for Planetary:* **R-0265, R-0266, R-0270.**

## UF-16.124

**Equivalente /** *Replace:* **VALEO**
**Partida /** *Starter:* **VALEO:** TSL12-10.
**Aplicação /** *Application:* **RENAULT:** Duster, Oroch, Master, **FORD:** Ka.
**Reparo da planetária /** *Repair for Planetary:* **R-0259, R-0263, R-0264.**

Todos os nomes / fotos de fabricantes e seus respectivos códigos de peças foram utilizados exclusivamente para referência, a UNIFAP não se responsabiliza por possíveis erros relacionados.
*All manufacturer´s names / pictures and numbers are used for reference purposes only, UNIFAP assumes no responsability for possible mistakes.*

## UF-16.125

**Equivalente /** *Replace:* **VALEO**
**Partida /** *Starter:* **VALEO:** 1206997, **GM:** 24585283.
**Aplicação /** *Application:* **CHEVROLET:** S10, Blazer, Colorado, Express, Canyon, Savana.
**Reparo da planetária /** *Repair for Planetary:* **R-0267, R-0268, R-0269.**

## UF-16.126

**Equivalente /** *Replace:* **VALEO**
**Partida /** *Starter:* **VALEO:** RSW22R-15, **VOLKSWAGEN:** 059911024S.
**Aplicação /** *Application:* **VOLKSWAGEN:** Amarok.
**Reparo da planetária /** *Repair for Planetary:* **R-0271, R-0272, R-0273.**

## UF-16.127

**Equivalente /** *Replace:* **VALEO**
**Partida /** *Starter:* **VALEO:** 6011600, **CHERY:** B11 3708 110BA.
**Aplicação /** *Application:* **CHERY:** A3, Tiggo, **DR:** DR 5.
**Reparo da planetária /** *Repair for Planetary:* **R-0275, R-0276.**

Todos os nomes / fotos de fabricantes e seus respectivos códigos de peças foram utilizados exclusivamente para referência, a UNIFAP não se responsabiliza por possíveis erros relacionados.
*All manufacturer´s names / pictures and numbers are used for reference purposes only, UNIFAP assumes no responsability for possible mistakes.*

## UF-17.500

**Equivalente /** *Replace:* **DENSO**
**Partida /** *Starter:* **DENSO:** 428000-9500, 428000-9391,
**FIAT:** 51911200, 51911199.
**Aplicação /** *Application:* **FIAT:** Siena, Grand Siena, Palio,
**JEEP:** Renegade.
**Reparo da planetária /** *Repair for Planetary:* **R-0151.**

## UF-17.920

**Equivalente /** *Replace:* **DENSO**
**Partida /** *Starter:* **DENSO:** 438000-1920,
**MERCEDES BENZ:** A6549061500.
**Aplicação /** *Application:* **MERCEDES BENZ:** C-Class C 180 / 200 / Convertible C 200 / Coupe C 200 / T-Model C 180/200, E-Class Coupe E 200, Sprinter, Vito Mixto / Van.
**Reparo da planetária /** *Repair for Planetary:* **R-0274.**

# REPARO PARA PLANETÁRIA

Repair kit for Planetary Gear

## R-0225

**Equivalente /** *Replace:* **BOSCH**
**Partida /** *Starter:* **BOSCH:** 0 001 194 627, **MOPAR:** 52208848.
**Aplicação /** *Application:* **FIAT:** Fastback, Pulse, Toro,
**JEEP:** Compass, Renegade, Commander.
**Planetária /** *Planetary:* **UF-11.627**

Todos os nomes / fotos de fabricantes e seus respectivos códigos de peças foram utilizados exclusivamente para referência, a UNIFAP não se responsabiliza por possíveis erros relacionados.
*All manufacturer´s names / pictures and numbers are used for reference purposes only, UNIFAP assumes no responsability for possible mistakes.*

## R-0259

**Equivalente /** *Replace:* **VALEO**
**Partida /** *Starter:* **VALEO:** TSL12-10, TSC10-B1, TSC10-10.
**Aplicação /** *Application:* **RENAULT:** Duster, Oroch, **FORD:** Ka, Fiesta, Ecosport, **CITROEN:** C3, C4, **PEUGEOT:** 207, 208.
**Planetária /** *Planetary:* **UF-16.124, UF-16.112, UF-16.119, UF-16.111**

## R-0266

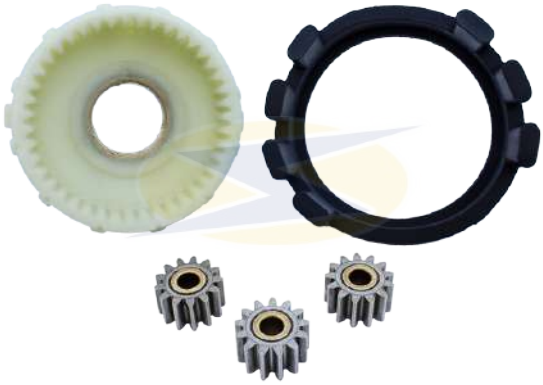

**Equivalente /** *Replace:* **SAM HYUN**
**Partida /** *Starter:* **SAM HYUN:** 1244644, **CASE:** 40334005.
**Aplicação /** *Application:* **CLARK:** empilhadeira C30, **LS TRATOR:** LS70, LS80, LS90, U60, **KIOTI:** DK 35, **SEAT:** Toledo, **VOLKSWAGEN:** Corrado, Golf II, Passat, Passat Variant.
**Planetária /** *Planetary:* **UF-15.116**

## R-0267

**Equivalente /** *Replace:* **VALEO**
**Partida /** *Starter:* **VALEO:** 1206997, **GM:** 24585283.
**Aplicação /** *Application:* **CHEVROLET:** S10, Blazer, Colorado, Express, Canyon, Savana.
**Planetária /** *Planetary:* **UF-16.125**

Todos os nomes / fotos de fabricantes e seus respectivos códigos de peças foram utilizados exclusivamente para referência, a UNIFAP não se responsabiliza por possíveis erros relacionados.
*All manufacturer´s names / pictures and numbers are used for reference purposes only, UNIFAP assumes no responsability for possible mistakes.*

## R-0271

**Equivalente /** *Replace:* **VALEO**
**Partida /** *Starter:* **VALEO:** RSW22R-15, **VOLKSWAGEN:** 059911024S.
**Aplicação /** *Application:* **VOLKSWAGEN:** Amarok.
**Planetária /** *Planetary:* **UF-16.126**

## R-0272

**Equivalente /** *Replace:* **VALEO**
**Partida /** *Starter:* **VALEO:** RSW22R-15, **VOLKSWAGEN:** 059911024S.
**Aplicação /** *Application:* **VOLKSWAGEN:** Amarok.
**Planetária /** *Planetary:* **UF-16.126**

## R-0274

**Equivalente /** *Replace:* **DENSO**
**Partida /** *Starter:* **DENSO:** 438000-1920,
**MERCEDES BENZ:** A6549061500.
**Aplicação /** *Application:* **MERCEDES BENZ:** C-Class C 180 / 200 / Convertible C 200 / Coupe C 200 / T-Model C 180/200, E-Class Coupe E 200, Sprinter, Vito Mixto / Van.
**Planetária /** *Planetary:* **UF-17.920**

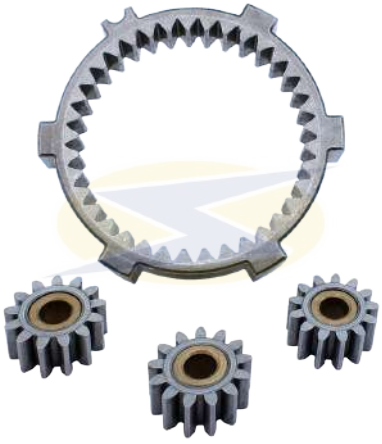

Todos os nomes / fotos de fabricantes e seus respectivos códigos de peças foram utilizados exclusivamente para referência, a UNIFAP não se responsabiliza por possíveis erros relacionados.
*All manufacturer´s names / pictures and numbers are used for reference purposes only, UNIFAP assumes no responsability for possible mistakes.*

## R-0275

**Equivalente /** *Replace:* **VALEO**
**Partida /** *Starter:* **VALEO:** 6011600, **CHERY:** B11 3708 110BA.
**Aplicação /** *Application:* **CHERY:** A3, Tiggo, **DR:** DR 5.
**Planetária /** *Planetary:* **UF-16.127**

## R-0279

**Equivalente /** *Replace:* **DELCO**
**Partida /** *Starter:* **DELCO:** 61018531P.
**Aplicação /** *Application:* **RENAULT:** Captur, Duster, Oroch.
**Planetária /** *Planetary:* **UF-14.531**

## R-0280

**Equivalente /** *Replace:* **DELCO**
**Partida /** *Starter:* **DELCO:** 61018531P.
**Aplicação /** *Application:* **RENAULT:** Captur, Duster, Oroch.
**Planetária /** *Planetary:* **UF-14.531**

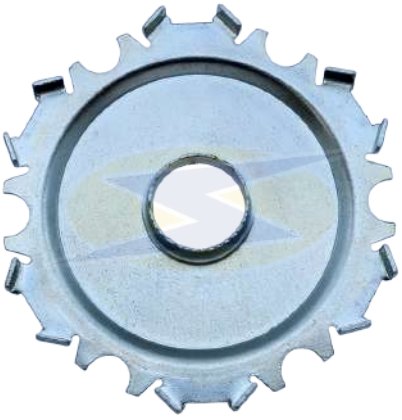

Todos os nomes / fotos de fabricantes e seus respectivos códigos de peças foram utilizados exclusivamente para referência, a UNIFAP não se responsabiliza por possíveis erros relacionados.
*All manufacturer´s names / pictures and numbers are used for reference purposes only, UNIFAP assumes no responsability for possible mistakes.*

## R-0289

**Equivalente /** *Replace:* **VALEO**
**Partida /** *Starter:* **VALEO:** 1206214, GSL 36100 2E121.
**Aplicação /** *Application:* **HYUNDAI:** Sonata, Elantra, i40, Tucson, ix35, **KIA:** Sportage, Carens, Optima.
**Planetária /** *Planetary:* **UF-16.120**

# GARFO
Engaging Lever

## UF-4.502

**Equivalente /** *Replace:* **SAM HYUN.**
**Partida /** *Starter:* **SAM HYUN:** 1244644, **CASE:** 40334005.
**Aplicação /** *Application:* **CLARK:** Empilhadeira C30,
**LS TRATOR:** LS70, LS80, LS90, U60, **KIOTI:** DK 35, **SEAT:** Toledo,
**VOLKSWAGEN:** Corrado, Golf II, Passat B3/B4, Passat Variant.

Todos os nomes / fotos de fabricantes e seus respectivos códigos de peças foram utilizados exclusivamente para referência, a UNIFAP não se responsabiliza por possíveis erros relacionados.
*All manufacturer´s names / pictures and numbers are used for reference purposes only, UNIFAP assumes no responsability for possible mistakes.*